iQ LEDS

PASO2 R

IQL PASO2 R

S

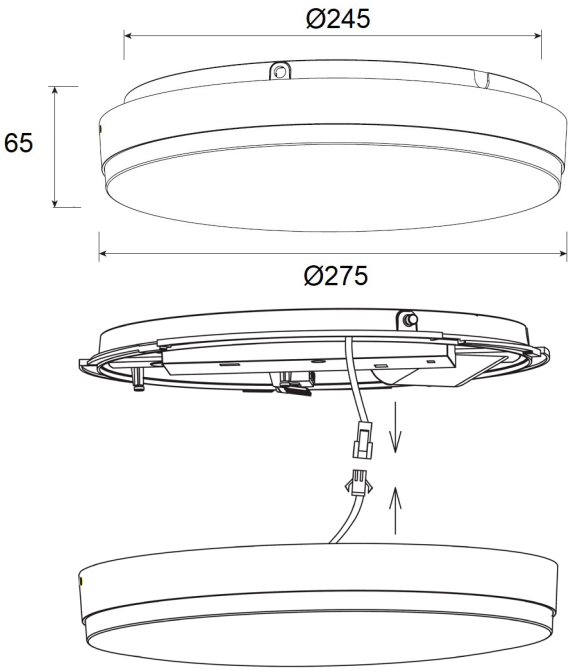

Technische Daten	
Montageart	Aufbau, innen/Aussen
Familie	Wand/Deckenleuchten
Anschluss VAC	85-265VAC
Leistung umschaltbar Watt	10/15/20/25W
Lumen	1000/1500/2000/2500lm
IP Schutz	IP54
IK Schutz	IK08
Schutzklasse	Schutzklasse II
Abstrahlwinkel	120°
CRI	>80
Kelvin umschaltbar	3000/4000/5700 Kelvin
Lebensdauer	50'000h
Arbeitstemperatur	-20°C bis +45°C
Lagertemperatur	-20°C bis +60°C
Garantie	3 Jahre

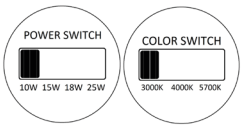

PRODUKT	EAN Code	FARBE
IQL PASO2 R W	067 003 609 110 7	weiss/opal
IQL PASO2 R S	067 003 609 111 4	silber/opal

LED Wand- und Deckenleuchten

Notleuchten und Sensorleuchten PASO2.

PASO2 R Sensor- und Notleuchten

IQL PASO2 R

S

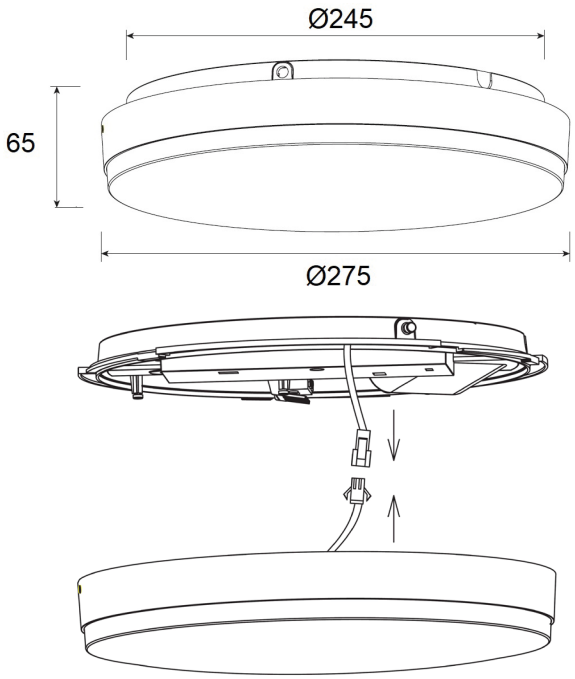

Technische Daten	
Montageart	Aufbau, innen/Aussen
Familie	Wand/Deckenleuchten
Anschluss VAC	85-265VAC
Leistung umschaltbar Watt	10/15/20/25W
Lumen	1000/1500/2000/2500lm
IP Schutz	IP54
IK Schutz	IK08
Schutzklasse	Schutzklasse II
Abstrahlwinkel	120°
CRI	>80
Kelvin umschaltbar	3000/4000/5700 Kelvin
Lebensdauer	50'000h
Arbeitstemperatur	-20°C bis +45°C
Lagertemperatur	-20°C bis +60°C
Sensor	HF Sensor 5.8GHz
Notlichtpack	3h, kein Powerswitch, nur CCT
Garantie	3 Jahre

Sensordetails	
Erkennungsradius verstellbar	2M/5M/8M/10M Radius
Zeit Leuchtdauer verstellbar	10S-30Min
Lux Erfassung verstellbar	Aus/,10Lux - 500Lux

Notlicht Details	
Batterieleistung	3W
Lebensdauer	>2000 Ladezyklen
Batterie Leuchtdauer	>3 Stunden
Ladedauer Vollladung	24 Stunden
Spezial bei Notleuchte	Nur CCT Switch, kein Power Switch
Leistung Notleuchte	18W

PRODUKT	EAN Code	FARBE
IQL PASO2 R W NOT	067 003 609 112 1	weiss/opal
IQL PASO2 R W SEN	067 003 609 113 8	weiss/opal
IQL PASO2 R S NOT	067 003 609 114 5	silber/opal
IQL PASO2 R S SEN	067 003 609 115 2	silber/opal

IQ LEDS

PASO3 R

IQL PASO3 R

S

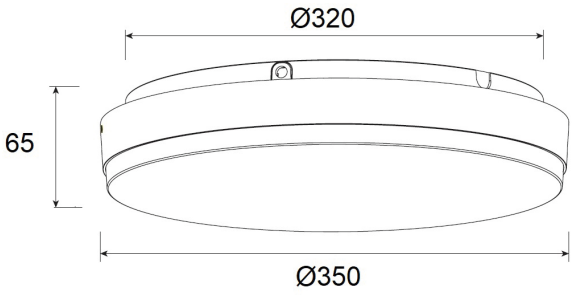

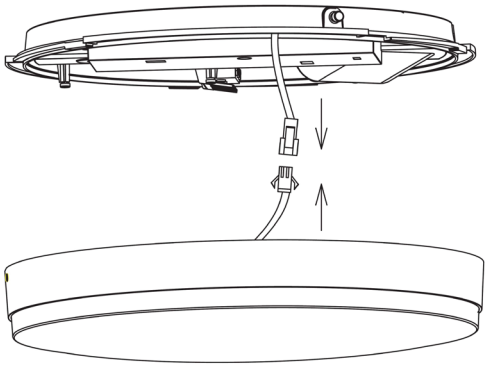

Technische Daten	
Montageart	Aufbau, innen/Aussen
Familie	Wand/Deckenleuchten
Anschluss VAC	85-265VAC
Leistung umschaltbar Watt	15/20/25/30W
Lumen	1500/2000/2500/3000lm
IP Schutz	IP54
IK Schutz	IK08
Schutzklasse	Schutzklasse II
Abstrahlwinkel	120°
CRI	>80
Kelvin umschaltbar	3000/4000/5700 Kelvin
Lebensdauer	50'000h
Arbeitstemperatur	-20°C bis +45°C
Lagertemperatur	-20°C bis +60°C
Garantie	3 Jahre

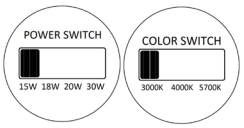

PRODUKT	EAN Code	FARBE
IQL PASO3 R W	067 003 609 116 9	weiss/opal
IQL PASO3 R S	067 003 609 117 6	silber/opal

iQ LEDS

LED Wand- und Deckenleuchten

Notleuchten und Sensorleuchten PASO2.

PASO3 R Sensor- und Notleuchten

IQL PASO3 R

S

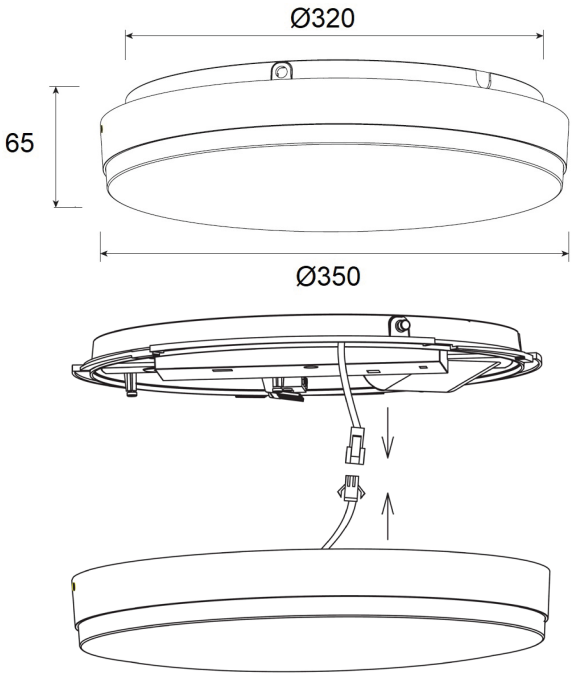

Technische Daten	
Montageart	Aufbau, innen/Aussen
Familie	Wand/Deckenleuchten
Anschluss VAC	85-265VAC
Leistung umschaltbar Watt	15/20/25/30W
Lumen	1500/2000/2500/3000lm
IP Schutz	IP54
IK Schutz	IK08
Schutzklasse	Schutzklasse II
Abstrahlwinkel	120°
CRI	>80
Kelvin umschaltbar	3000/4000/5700 Kelvin
Lebensdauer	50'000h
Arbeitstemperatur	-20°C bis +45°C
Lagertemperatur	-20°C bis +60°C
Sensor	HF Sensor 5.8GHz
Notlichtpack	3h, Notlicht kein Power Switch
Garantie	3 Jahre

Sensordetails	
Erkennungsradius verstellbar	2M/5M/8M/10M Radius
Zeit Leuchtdauer verstellbar	10S-30Min
Lux Erfassung verstellbar	Aus/,10Lux - 500Lux

Notlicht Details	
Batterieleistung	3W
Lebensdauer	>2000 Ladezyklen
Batterie Leuchtdauer	>3 Stunden
Ladedauer Vollladung	24 Stunden
Spezial bei Notleuchte	Nur CCT Switch, kein Power Switch
Leistung Notleuchte	30W

PRODUKT	EAN Code	FARBE
IQL PASO3 R W NOT	067 003 609 118 3	weiss/opal
IQL PASO3 R W SEN	067 003 609 119 0	weiss/opal
IQL PASO3 R S NOT	067 003 609 120 6	silber/opal
IQL PASO3 R S SEN	067 003 609 121 3	silber/opal

iq LEDS

LED Wandleuchte

Quadro

IQL Quadro

S

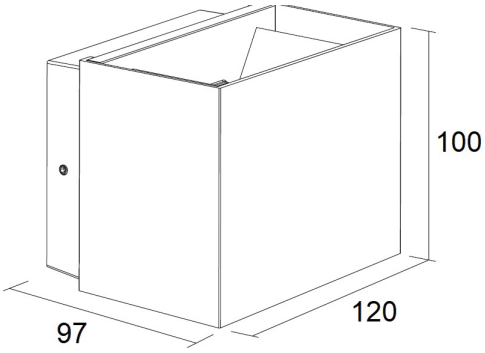

Technische Daten	
Montageart	Aufbau, innen/Aussen
Familie	Wandleuchten
Anschluss VAC	85-265VAC
Leistung in Watt	10W
Lumen	900lm
IP Schutz	IP65
Schutzklasse	Schutzklasse I
Abstrahlwinkel verstellbar	2x 15°-120°
CRI	>80
Kelvin	3000 Kelvin
Lebensdauer	50'000h
Arbeitstemperatur	-20°C bis +45°C
Lagertemperatur	-20°C bis +60°C
Garantie	3 Jahre

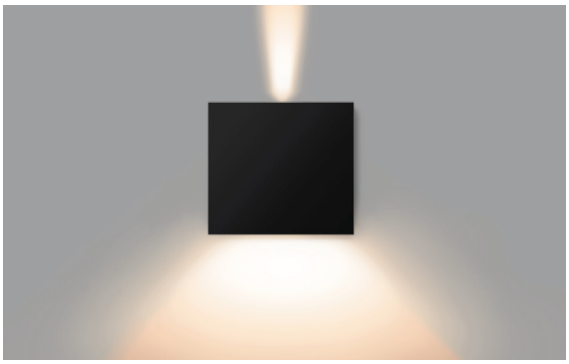

Alle 4 Lamellen sind unabhängig voneinander verstellbar.

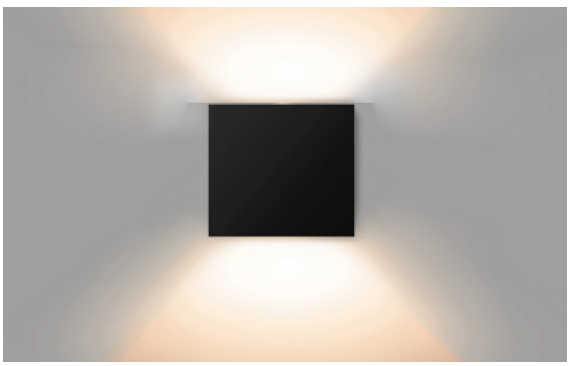

PRODUKT	EAN Code	FARBE
IQL QUADRO W	067 003 609 122 0	weiss
IQL QUADRO B	067 003 609 123 7	schwarz

LED Wandleuchte

Flat

IQL Flat

S

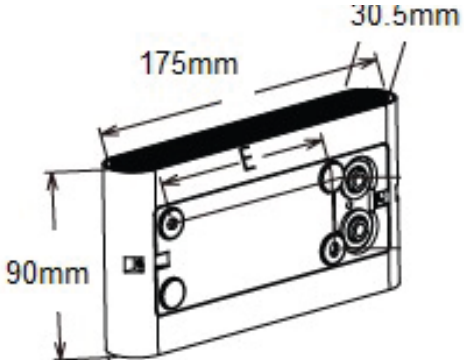

Technische Daten	
Montageart	Aufbau, innen/Aussen
Familie	Wandleuchten
Anschluss VAC	85-265VAC
Leistung in Watt	10W
Lumen	900lm
IP Schutz	IP65
Schutzklasse	Schutzklasse I
Abstrahlwinkel Wallwasher	2x 29°
CRI	>80
CCT Switch	3000/4000/5700 Kelvin
Lebensdauer	50'000h
Arbeitstemperatur	-20°C bis +45°C
Lagertemperatur	-20°C bis +60°C
Garantie	3 Jahre

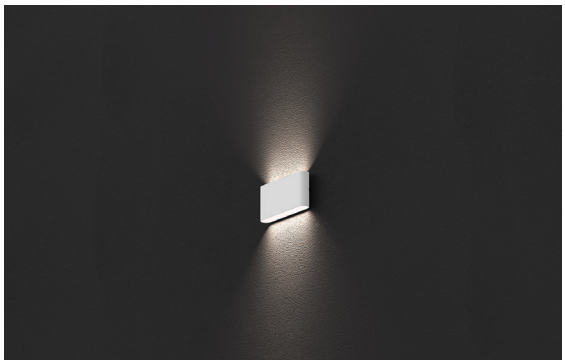

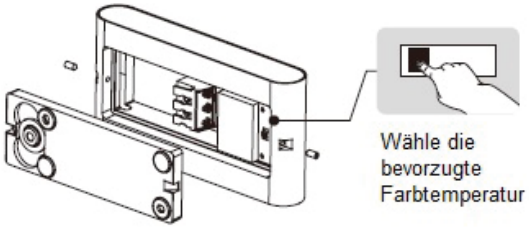

PRODUKT	EAN Code	FARBE
IQL FLAT B	067 003 609 152 7	schwarz
IQL FLAT W	067 003 609 153 4	weiss

iq LEDS

LED Wand- Aufbau- und Pendelleuchten

Ulysse

IQL UY** **

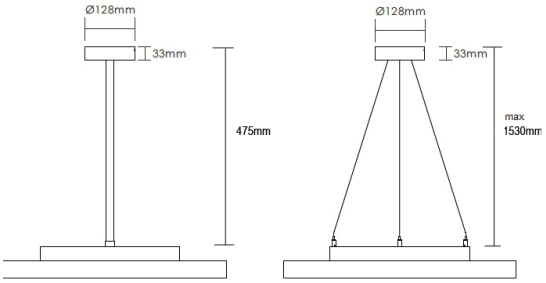

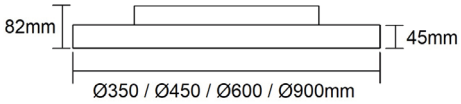

Einfache installation:

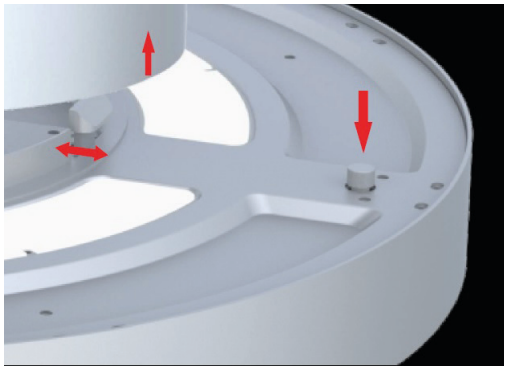

Artikelnummer Aufschlüsselung:
IQL UYX3 X X XX

X ersetzen durch: E = Mikroprismatischer Diffusor / O = Opaler Diffusor
X ersetzen durch: W = Weisses Gehäuse / S = Silber mattes Gehäuse / B = Schwarzes Gehäuse
X ersetzen durch: 3 = 3000K / 4 = 4000K
XX ersetzen durch: ND = Ein/Aus / DA = Dali dimmbar (Ø350, Ø450, Ø600mm sind Push fähig)

Beispiel: IQL UYE3 W 3 ND => Mikroprismatisch, Ø350mm, Weiss, 3000K, EIN/AUS

Code	Durchmesser	LM bei 3'000K	LM bei 4'000K	Leistung
IQL UYX3 X X XX	Ø350mm	1595 Lumen	1776 Lumen	18W
IQL UYX4 X X XX	Ø450mm	2978 Lumen	3490 Lumen	30W
IQL UYX6 X X XX	Ø600mm	5329 Lumen	5588 Lumen	40W
IQL UYX9 X X XX	Ø900mm	9122 Lumen	9350 Lumen	70W

Code	Produkt	Länge
IQL UYPD SC W	Seilabhängung mit Baldachin Weiss	max 1530mm ab Decke
IQL UYPD SC S	Seilabhängung mit Baldachin Silber	max 1530mm ab Decke
IQL UYPD SC B	Seilabhängung mit Baldachin Schwarz	max 1530mm ab Decke
IQL UYPD PM W	Stangenabhängung mit Baldachin Weiss	475mm ab Decke
IQL UYPD PM S	Stangenabhängung mit Baldachin Silber	475mm ab Decke
IQL UYPD PM B	Stangenabhängung mit Baldachin Schwarz	475mm ab Decke

IQLEDS Ulysse, eine hochwertige Projektleuchte mit einfachster Montageart, einsetzbar als Aubauleuchte sowie als Pendelleuchte - einfach das Pendelset dazubestellen. Die Leuchte kann als ON/OFF Version, sowie als Dali dimmbare Variante, mit Opal- oder Mikroprismatikdiffusor bestellt werden.

IQLEDS allgemeine Daten Ulysse

Familie	Deckenaufbau / Pendel
UGR	<18 bei Mikroprismatikdiffusor
CRI	>85
Abstrahlwinkel	110°indirekt/90°direkt
IP Schutz	IP20
Lebensdauer	50'000h
Garantie	5 Jahre

Mikroprisma

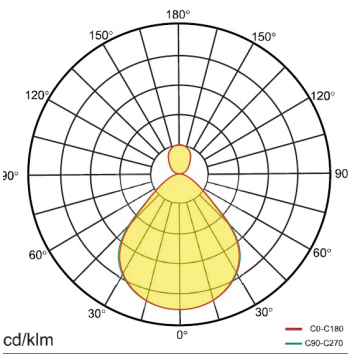

Opal

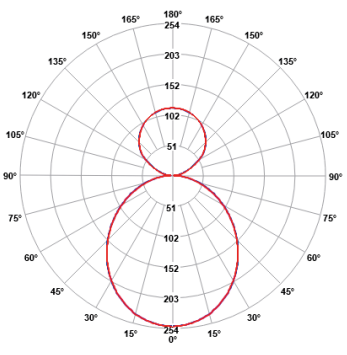

Oculus Stand

IQL OC3*

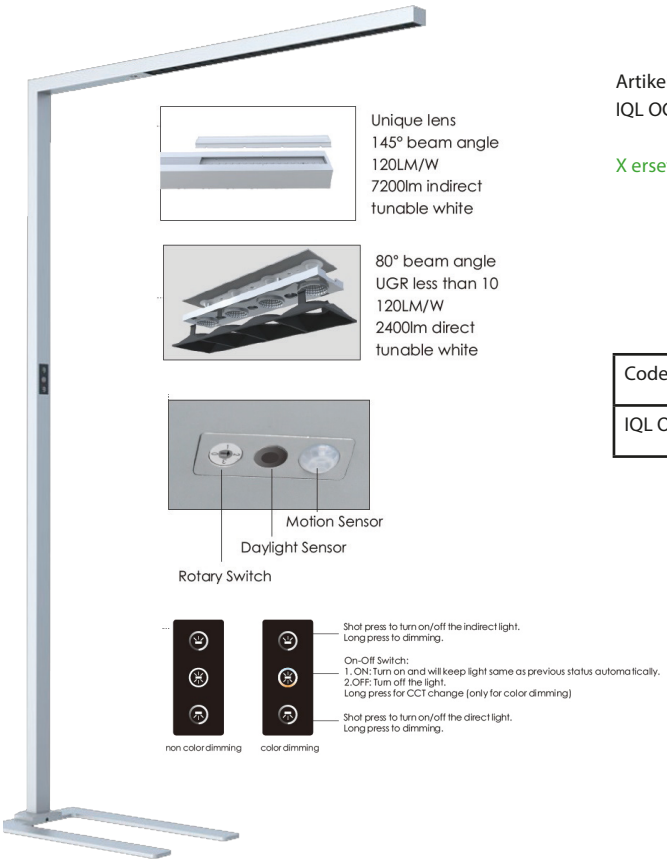

Artikelnummer Aufschlüsselung:
IQL OCX3 CCTSEN

X ersetzen durch: W = Weisses Gehäuse / S = Silber mattes Gehäuse / B = Schwarz matt

Code	Lichtleistung	Direkt/indirekt	Leistung
IQL OCX3 CCTSEN	9'600lm	2'400lm/7'200lm	80W

Tunable White:
3000K - 6000K

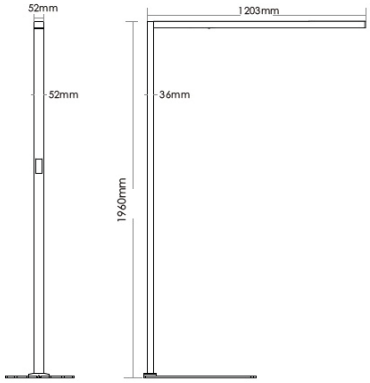

Weiss, silber oder schwarz

iQLEDS Oculus Stand, eine hochwertige Office Stehleuchte mit höchster Entblendung. Die Leuchte kann ab Lager in Silber, Weiss oder Schwarz bestellt werden. Linsentechnik, Dimmbar, Bewegungsmelder und CCT Changeable: Die komplette aktuelle Technik ist in der Leuchte verfügbar.

iQLEDS allgemeine Daten Oculus

Familie	Stehleuchten Office
UGR	<10
Abstrahlwinkel	120°indirekt/30°direkt
IP Schutz	IP20
Lebensdauer	50'000h
Garantie	5 Jahre

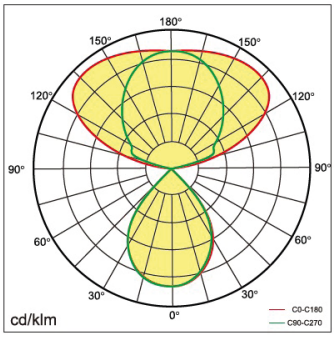

iQLEDS

Oculus Pendant

IQL OC2*

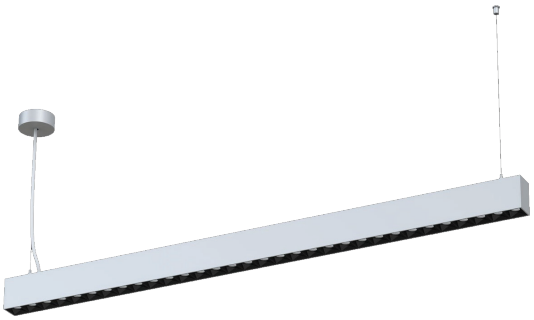

Artikelnummer Aufschlüsselung:
IQL OCX2 X XXX

X ersetzen durch: W = Weisses Gehäuse / S = Silber mattes Gehäuse
X ersetzen durch: 3 = 3'000 Kelvin / 4 = 4'000 Kelvin
X ersetzen durch: Nichts = Ein/Aus / DAL = Dali dimmbar

Code	Lichtleistung	Direkt/indirekt	Leistung
IQL OCX2 3 XXX	7'150 lm	4'050lm/3'100lm	70W
IQL OCX2 4 XXX	7'550 lm	4'200lm/3'250lm	70W

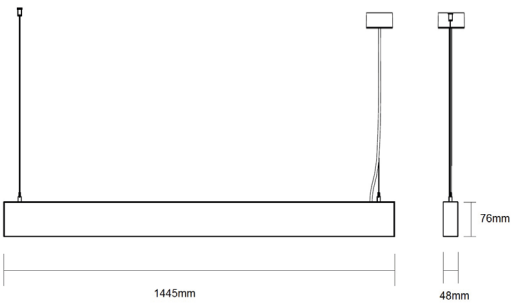

iQLEDS Oculus Pendant, eine hochwertige Office Pendelleuchte mit höchster Entblendung. Die Leuchte kann für Projekte auch in schwarzer Ausführung bestellt werden. Linsentechnik, ein/aus oder Dali dimmbar: Die komplette aktuelle Technik ist in der Leuchte verfügbar. Pendellänge max 1500mm.

iQLEDS allgemeine Daten Oculus

Familie	Pendelleuchten Office
UGR	<10
Abstrahlwinkel	120°indirekt/30°direkt
IP Schutz	IP20
Lebensdauer	50'000h
Garantie	5 Jahre

Weiss oder Silber

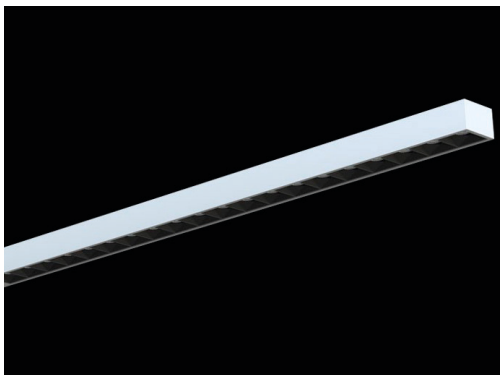

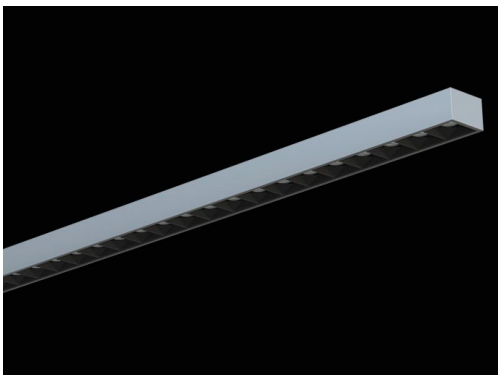

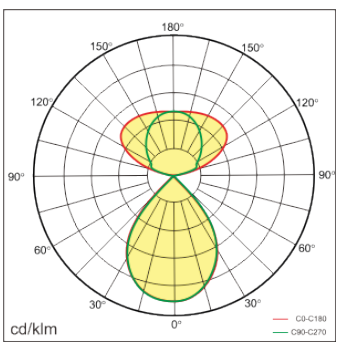

iQLEDS

LED Pendelleuchten

Oculus Surface IQL OC2*

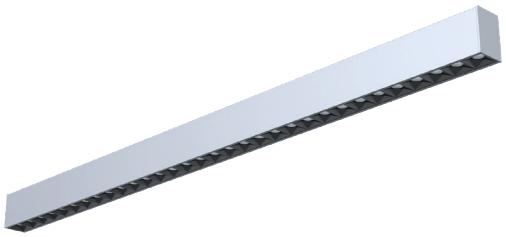

Artikelnummer Aufschlüsselung:
IQL OCX1 X XXX

X ersetzen durch: W = Weisses Gehäuse / S = Silber mattes Gehäuse
X ersetzen durch: 3 = 3'000 Kelvin / 4 = 4'000 Kelvin
X ersetzen durch: Nichts = Ein/Aus / DAL = Dali dimmbar

Code	Lichtleistung	Direkt	Leistung
IQL OCX1 3 XXX	3'100 lm	3'100 lm	35W
IQL OCX1 4 XXX	3'250 lm	3'250 lm	35W

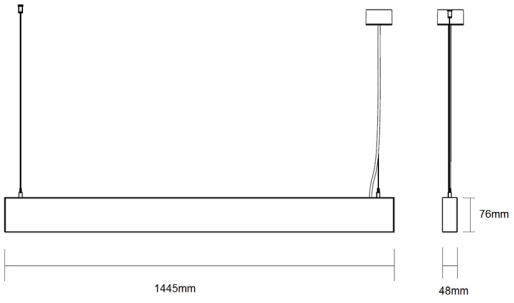

iQLEDS Oculus Surface, eine hochwertige, lineare Office Aufbauleuchtemit höchster Entblendung. Die Leuchte kann für Projekte auch in schwarzer Ausführung bestellt werden. Linsentechnik, ein/aus oder Dali dimmbar: Die komplette aktuelle Technik ist in der Leuchte verfügbar.

iQLEDS allgemeine Daten Oculus

Familie	Aufbauleuchten Office
UGR	<10
Abstrahlwinkel	30°direkt
IP Schutz	IP20
Lebensdauer	50'000h
Garantie	5 Jahre

Weiss oder Silber

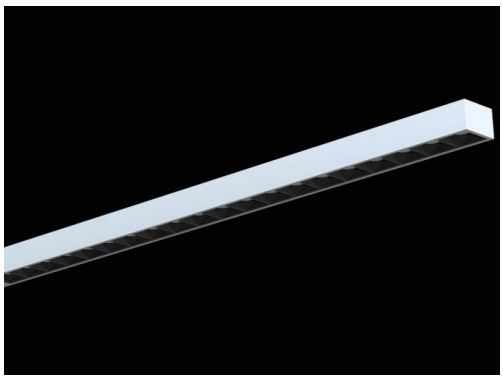

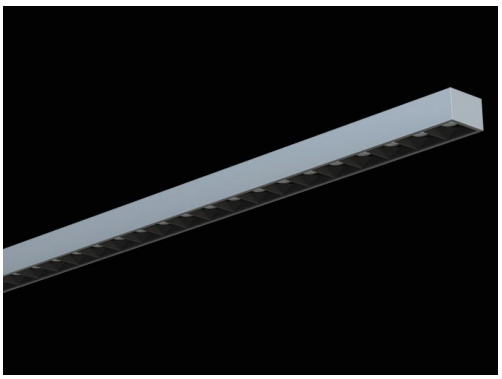

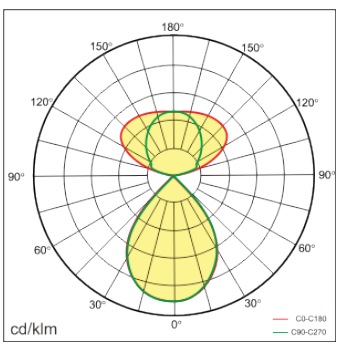

iQLEDS

LINO M

IQL LINO M

S

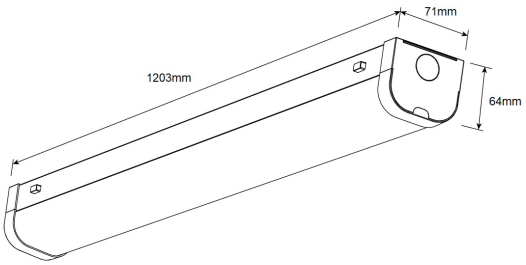

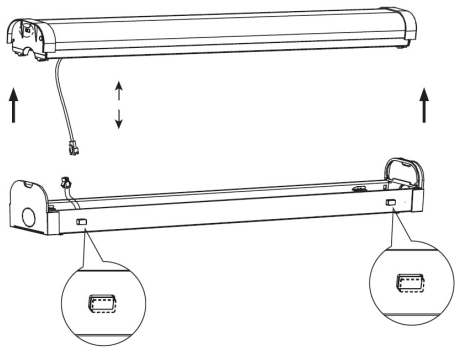

Technische Daten	
Montageart	Aufbau, innen
Familie	Balkenleuchten
Anschluss VAC	85-265VAC
Leistung	40W
Lumen	4000lm
IP Schutz	IP20
IK Schutz	IK08
Schutzklasse	Schutzklasse I
Abstrahlwinkel	120°
CRI	>80
Kelvin umschaltbar	3000/4000/5700 Kelvin
Lebensdauer	50'000h
Arbeitstemperatur	-20°C bis +45°C
Lagertemperatur	-20°C bis +60°C
Garantie	3 Jahre

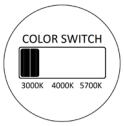

PRODUKT	EAN Code	FARBE
IQL LINO M	067 003 609 308 8	weiss

iQ LEDS

HiCloud

IQL HiCloud

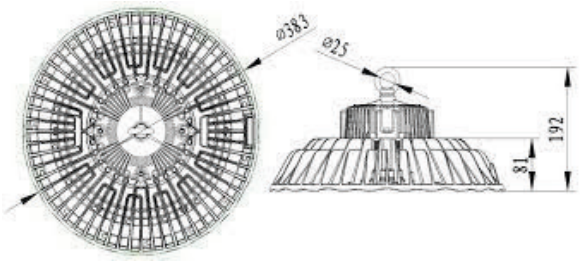

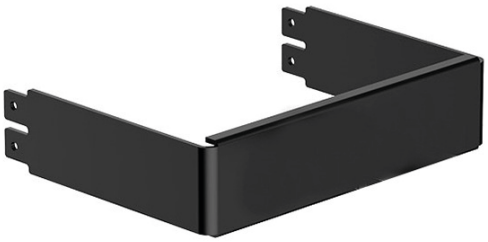

Technische Daten	
Montageart	Pendel/Aufbau
Familie	Hallenstrahler
Anschluss VAC	85-265VAC
Leistung	100 bis 200W
Lumen	160 LM/ Watt, 16000-320000lm
IP Schutz	IP65
IK Schutz	IK10
Schutzklasse	Schutzklasse I
Abstrahlwinkel	120° standard - Weitere auf Anfrage
CRI	>80
Kelvin umschaltbar	5000 Kelvin Standard, 4'000 auf Anfrage
Lebensdauer	170'000h
Arbeitstemperatur	-30°C bis +50°C
Lagertemperatur	-30°C bis +60°C
Besonderes	Auch für Hallenbäder geeignet, Säurebeständig
Garantie	5 Jahre

PRODUKTCODE	EAN Code	FARBE
IQL.100.267	100W 120° 5000K 16'000LM	Schwarz
IQL.100.002	150W 120° 5000K 24'000LM	Schwarz
IQL.100.283	200W 120° 5000K 32'000LM	Schwarz
IQL.010.035	Sicherheitskette	Chrome
IQL.010.083	Halterung starr, fix	Schwarz
IQL.010.085	Halterung 45° justierbar	Schwarz

Architektonische Beleuchtung - Bürobeleuchtung. Mit der neuen Linie iQLEDS wird bereits ein breiter Anwendungsbereich abgedeckt. Schwerpunkt auf gute Qualität
und hohe Effizienz. Technische Besonderheiten sind bei jeder Leuchte zu finden.
Dank einem quten Auswahlverfahren und langjährigen Lieferantenbeziehungen können wir Qualität garantieren.
iQLEDS ist eine Marke der Sir Heian AG. Dank unserer über 35 Jährigen Erfahrung in der Beleuchtungsbranche können wir auf innovative sowie auf Bewährte Produkte
zurückgreifen. Die langjährigen Kunden und Lieferantenbeziehungen schätzen wir und zeigen unsere Qualität.
Freuen Sie sich auf neues - bereits jetzt sind neue Produkte dabei, in die Endentwicklung zu kommen.

iQLEDS

iQLEDS